FICHA TÉCNICA

VECTRON POS 7 MINI BASE

VECTRON

Concepto

El POS 7 Mini de Vectron Hardware y software de la más alta calidad. Gracias al nuevo sistema modular, el nuevo hardware ofrece las más diversas opciones de configuración y puede flexiblemente adaptarse a todas las necesidades. La caja del sistema puede posicionarse sin esfuerzo y, por tanto, por ejemplo, puede montarse bajo un mostrador. Esto facilita la instalacion de los cables y ofrece la la posibilidad de montarla con facilidad en una pared.

La Vectron POS 7 Mini cuenta con una pequeña pantalla de 11,6". Gracias a esta es posible ahorrar espacio y montar la máquina de forma muy discreta. Esta muestra numerosas funciones a simple vista. La pantalla táctil de cristal capacitiva ahorra energía, no se desgasta y está equipada con la función de deslizamiento. Sus componentes de alta calidad hacen que este sistema de TPV sea confiable y duradero. Su software, flexible y de alto rendimiento, puede ser personalizado y programado individualmente, además su diseño ergonómico y la pantalla táctil hacen que su manejo sea muy práctico. Facilita optimizar los procesos, ya que la misma se puede conectar con diversos programas orientados al sector comercial de interés y dispositivos periféricos relevantes la base de soporte Vectron POS 7 Mini.

Hardware

	Datos técnicos del TPV Vectron POS 7 Mini base
Diagonal de la pantalla	295 mm (11,6")
Tipo de pantalla	TFT-LCD
Iluminación de la pantalla	Retroiluminación con LED
Tamaño de pantalla (activa)	256,3 x 144,2 mm
Resolución de la pantalla	1920 x 1080 píxeles (Full HD)
Colores	16,7 millones de colores (color real)
Entrada	Pantalla táctil (capacitiva proyectada)
Carcasa y base	Metal barnizado y plástico
Procesador	Intel Celeron 3965U
Memoria de trabajo	4 GB DDR4
Memoria de gran capacidad	128 GB SSD Modul
Red	10/100/1000 BASE-T; Ethernet
Puertos USB	2x USB 3.0 Typ C, 2x USB 3.0, 3x USB 2.0 (1 de ellos en la parte delantera)
Puertos serie	2x DB9 (Powered RS232) (COM1 5V, COM2 5V)
Interfaz LAN	1x RJ45
Interfaz para cajones de terminal	1x RJ11
Interfaz pantalla	2x FeDP
Altavoz	Altavoz interno
Suministro eléctrico	Fuente de alimentación POS 7 Mini base
Consumo de potencia	18,5 W máximo
	14,5 W en el funcionamiento normal sin consumidores externos
	0,45 W en standby
Temperatura	Almacenamiento: de -20 a 60 °C
	Operación: de 0 a 35 °C
	Humedad del aire: de 20 a 85% (no condensado)
Medidas (ancho x alto x largo)	aprox. 280 x 265,4 x 207,4 mm (dependiendo del ángulo de inclinación)
Peso	aprox. 2,9 kg
Aprobación	FCC Class A, CE Mark Class A, LVD
Garantía del fabricante	24 meses

Hardware

	Datos técnicos de la fuente de alimentación POS 7	
	90 Watt	**120 Watt**
Tensión de entrada	De 100 a 240 V de tensión alterna	
Tensión de salida	+ 19 V de voltaje continuo	
Corriente de salida	Máx. 4,74 A	Máx. 6,32 A
Potencia de salida	Máx. 90 W	Máx. 120 W
Consumo de potencia (a circuito abierto)	0,07 W	0,21 W
Temperatura	Almacenamiento: de -20 a 85 °C	Almacenamiento: -30 bis 80 °C
	Operación: de 0 a 40 °C	Operación: 0 bis 40 °C
Humedad del aire	Operación: de 8 a 90 %, sin condensación	
Medidas (ancho x alto x largo)	127 x 30,5 x 51 mm	131,7 x 25,8 x 69,6 mm
Peso	320 g	400 g
Aprobaciones	CE, UL	

Software

	Datos técnicos del software Vectron POS
Cantidad de artículos	1.000.000*
Departamentos	65.535*
Empleado	2.000*
Memoria de mesa / clientes	65.535*
Terminales conectados	200*
Impresoras conectadas	100*
Interfaz de usuario	Reconocimiento de gestos (Swipe) para una navegación rápida
	Uso de imágenes e iconos propios también con canal transparente
	Tipos de escritura de alta resolución predefinidos
myVectron	Servicios myVectron basados en la nube, herramientas de fidelización de clientes integradas (p. ej. campañas individuales, tramitación automática de puntos, promociones de descuento, vales)
Características especiales (sólo se aplica a la versión Light)	Todas las funciones de servidor del TPV de Vectron con licencia Light se pueden utilizar exclusivamente con un TPV Vectron móvil. Para ello, el servidor siempre es el TPV de Vectron con licencia Light.
	El uso de TPV Vectron móviles en una red de este tipo está limitado a un máximo de 10 TPV móviles; así en el TPV de Vectron con licencia Light se pueden conectar en red un máximo de 11 TPV.

	Excepto durante la recepción de la programación, el TPV de Vectron con licencia Light solo acepta enlaces de un TPV Vectron móvil.
	Es posible el uso de periféricos con el alcance habitual.
	Es posible el upgrade a una licencia de software TPV de Vectron normal adquiriendo la licencia de actualización.
*	Estos son valores máximos teóricos, que solo se pueden alcanzar con una programación especial y un equipo óptimo de hardware. Además, las funciones disponibles dependerán de la versión de software usada, así como de la programación del TPV realizada. Diríjase a su distribuidor para que este evalúe sus requisitos concretos y los cumpla.

Volumen de suministro

	Vectron POS 7 Mini base
Volumen de suministro estándar	Vectron POS 7 Mini base TPV
	Fuente de alimentación POS 7 incluido cable de alimentación POS 7
	Cerradura de operador L1 POS 7 (Cerradura Dallas estándar) con dos llaves de operador; posibilidad de montaje a ambos lados de la pantalla
	Software POS Vectron con licencia
	Avisos de instalación y seguridad
	Caja de cartón para transporte
Accesorios opcionales	Cerradura de operador L2 POS 7 (iButton Magnet)
	Pantalla para clientes C11 POS 7
	Escáner S1 POS 7
	Utensilio para abrir candado POS 7
	Multiplexor cajón POS 7
	Cable en serie

Medidas en mm
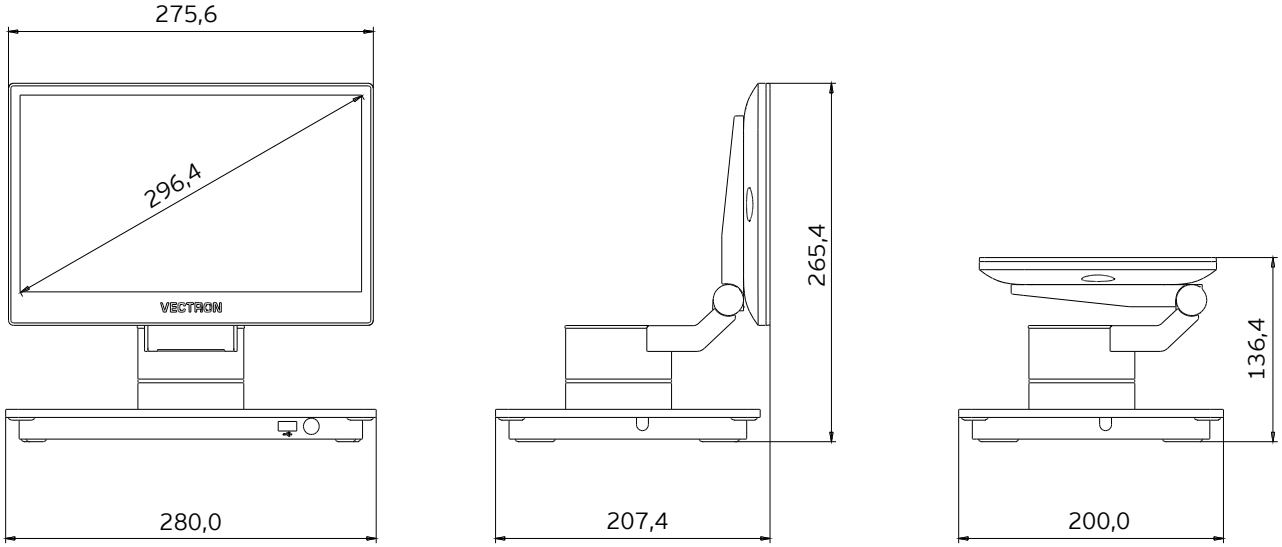
Vectron POS 7 Mini base