FICHA TÉCNICA

VECTRON POS 7 VESA

VECTRON

Concepto

Vectron POS 7 VESA - hardware y software de gama alta. Gracias al concepto modular, el hardware ofrece multitud de posibilidades de configuración y puede ser adaptado flexiblemente según sus necesidades. Además, el nuevo hardware convence por su diseño moderno y funcional. La caja del sistema puede ser separada con facilidad del resto del hardware posibilitando, por ejemplo, colgarla bajo el mostrador. De esta manera se facilita también el cableado y se ofrece la posibilidad de montaje sobre soporte y en pared.

La pantalla extra ancha ofrece la posibilidad de mostrar al mismo tiempo numerosas funciones. La pantalla táctil capacitiva de cristal está dotada con reconocimiento de gestos, es de bajo consumo y antidesgaste. El software flexible y de alto rendimiento, puede ser adaptado y programado individualmente. Para la optimización del flujo de trabajo, es posible conectar al POS 7 VESA numerosos programas y dispositivos periféricos relevantes para el sector. Gracias a su diseño ergonómico y la pantalla táctil, el sistema es extremadamente cómodo de manejar.

Hardware

	Datos técnicos del TPV Vectron POS 7 VESA
Diagonal de la pantalla	396 mm (15,6")
Tipo de pantalla	TFT-LCD
Iluminación de la pantalla	Retroiluminación con LED
Tamaño de pantalla (activa)	344 x 193,5mm
Resolución de la pantalla	1920 x 1080 píxeles (Full HD)
Colores	262K colors (RGB 6-bit)
Entrada	Pantalla táctil (capacitiva proyectada)
Carcasa	Metal barnizado y plástico
Procesador	Intel Celeron 3965U
Memoria de trabajo	4 GB DDR4
Memoria de gran capacidad	128 GB SSD Modul
Red	10/100/1000 BASE-T; Ethernet; 1x RJ45
Puertos USB	2x USB 3.0 Typ C, 2x USB 3.0, 3x USB 2.0 (1 de ellos en la parte delantera)
Puertos serie	2x DB9 (Powered RS232) (COM1 5V, COM2 5V)
Interfaz para cajones de terminal	1x RJ11
Interfaz pantalla	2x FeDP
Altavoz	Altavoz interno
Suministro eléctrico	Fuente de alimentación POS 7 VESA
Consumo de potencia	24 W máximo
	17,2 W en el funcionamiento normal sin consumidores externos
	1,9 W en standby
Temperatura	Almacenamiento: de -20 a 60 °C
	Operación: de 0 a 35 °C
	Humedad del aire: de 20 a 85% (no condensado)
Medidas (ancho x alto x largo)	Ver ilustración
Peso	Pantalla POS 7: 2080 g
	Unidad de montaje caja del sistema POS 7: 1360 g
	Soporte VESA POS 7: 220 g (+ 8 g por cuatro tornillos)
Aprobación	FCC Class A, CE Mark Class A, LVD
Periodo de garantía	3 años

Hardware

	Datos técnicos de la fuente de alimentación POS 7	
	90 Watt	**120 Watt**
Tensión de entrada	De 100 a 240 V de tensión alterna	
Tensión de salida	+ 19 V de voltaje continuo	
Corriente de salida	Máx. 4,74 A	Máx. 6,32 A
Potencia de salida	Máx. 90 W	Máx. 120 W
Consumo de potencia (a circuito abierto)	0,07 W	0,21 W
Temperatura	Almacenamiento: de -20 a 85 °C	Almacenamiento: -30 bis 80 °C
	Operación: de 0 a 40 °C	Operación: 0 bis 40 °C
Humedad del aire	Operación: de 8 a 90 %, sin condensación	
Medidas (ancho x alto x largo)	127 x 30,5 x 51 mm	131,7 x 25,8 x 69,6 mm
Peso	320 g	400 g
Aprobaciones	CE, UL	

Software

	Datos técnicos del software Vectron POS
Cantidad de artículos	1.000.000*
Departamentos	65.535*
Empleado	2.000*
Memoria de mesa / clientes	65.535*
Terminales conectados	200*
Impresoras conectadas	100*
Interfaz de usuario	Reconocimiento de gestos (Swipe) para una navegación rápida
	Uso de imágenes e iconos propios también con canal transparente
	Tipos de escritura de alta resolución predefinidos
myVectron	Servicios myVectron basados en la nube, herramientas de fidelización de clientes integradas (p. ej. campañas individuales, tramitación automática de puntos, promociones de descuento, vales)
Características especiales (sólo se aplica a la versión Light)	Todas las funciones de servidor del TPV de Vectron con licencia Light se pueden utilizar exclusivamente con un TPV Vectron móvil. Para ello, el servidor siempre es el TPV de Vectron con licencia Light.
	El uso de TPV Vectron móviles en una red de este tipo está limitado a un máximo de 10 TPV móviles; así en el TPV de Vectron con licencia Light se pueden conectar en red un máximo de 11 TPV.

	Excepto durante la recepción de la programación, el TPV de Vectron con licencia Light solo acepta enlaces de un TPV Vectron móvil.
	Es posible el uso de periféricos con el alcance habitual.
	Es posible el upgrade a una licencia de software TPV de Vectron normal adquiriendo la licencia de actualización.
*	Estos son valores máximos teóricos, que solo se pueden alcanzar con una programación especial y un equipo óptimo de hardware. Además, las funciones disponibles dependerán de la versión de software usada, así como de la programación del TPV realizada. Diríjase a su distribuidor para que este evalúe sus requisitos concretos y los cumpla.

Volumen de suministro

	Vectron POS 7 VESA
Volumen de suministro estándar	Pantalla POS 7 de 15,6“ incluido cable para pantalla POS 7 de 2 m de largo (hacia la caja del sistema)
	Unidad de montaje caja del sistema POS 7 compuesta por la caja del sistema POS 7, disipador de calor y soportes para montaje
	Soporte VESA POS 7
	Fuente de alimentación POS 7 incluido cable de alimentación POS 7
	Cerradura de operador L1 POS 7 (Cerradura Dallas estándar) con dos llaves de operador; posibilidad de montaje a ambos lados de la pantalla
	Software POS Vectron con licencia
	Avisos de instalación y seguridad
	Caja de cartón para transporte
Accesorios opcionales	Cerradura de operador L2 POS 7 (iButton Magnet)
	Pantalla para clientes C11 POS 7 incluido soporte VESA POS 7 y cable para la pantalla POS 7 de 2 m de largo
	Escáner S1 POS 7
	Utensilio para abrir candado POS 7
	Multiplexor cajón POS 7
	Cable en serie

Medidas

Medidas en mm

Medidas pantalla de operador Vectron POS 7 VESA sobre soporte VESA

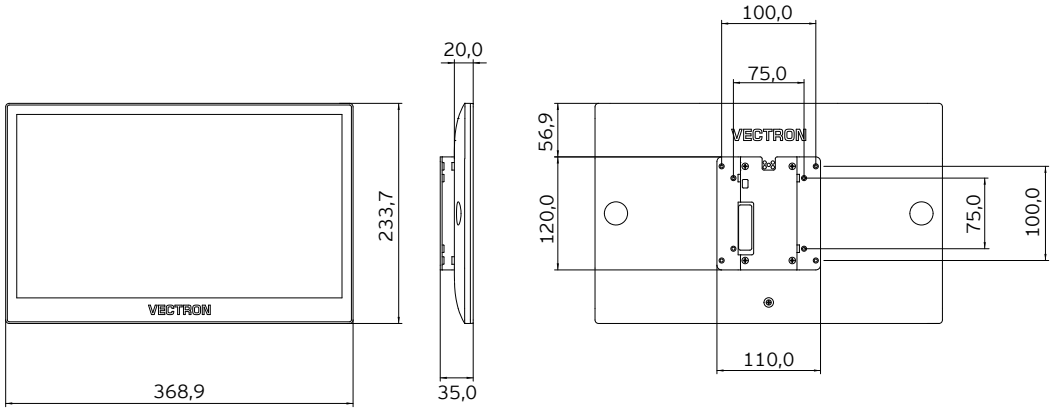

Medidas pantalla Vectron POS 7 VESA sobre soporte VESA

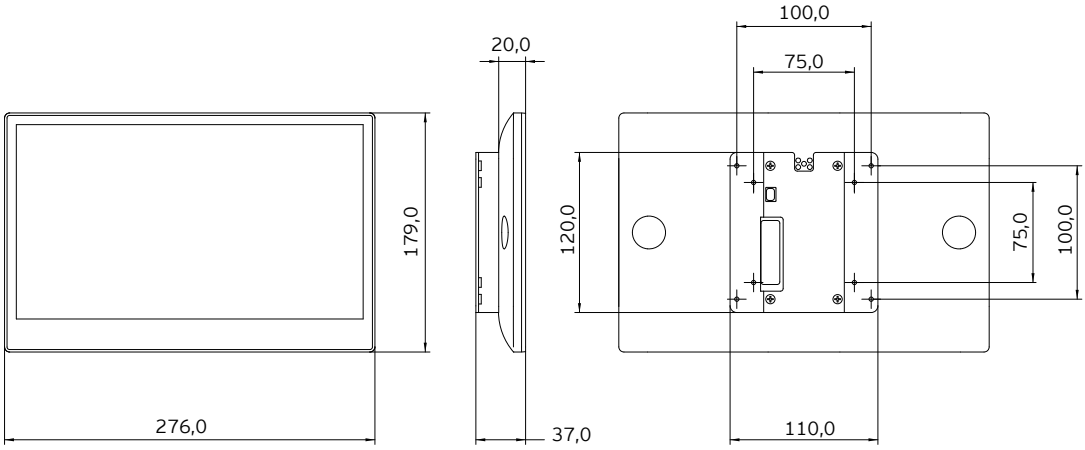

Medidas caja del sistema incluido disipador de calor

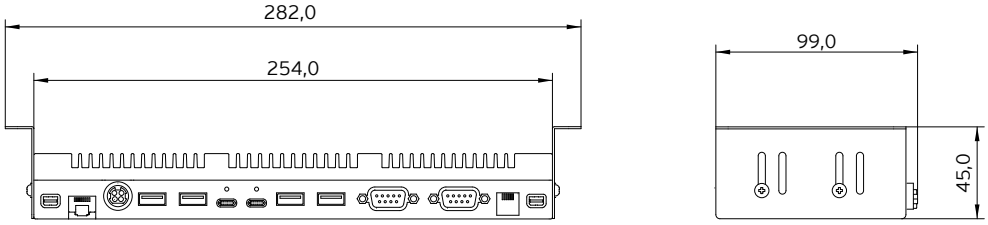

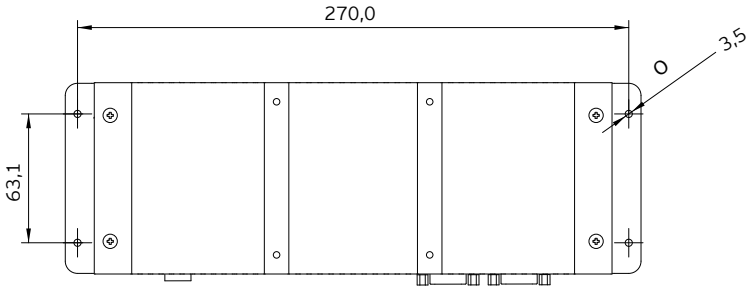

Medida soporte VESA

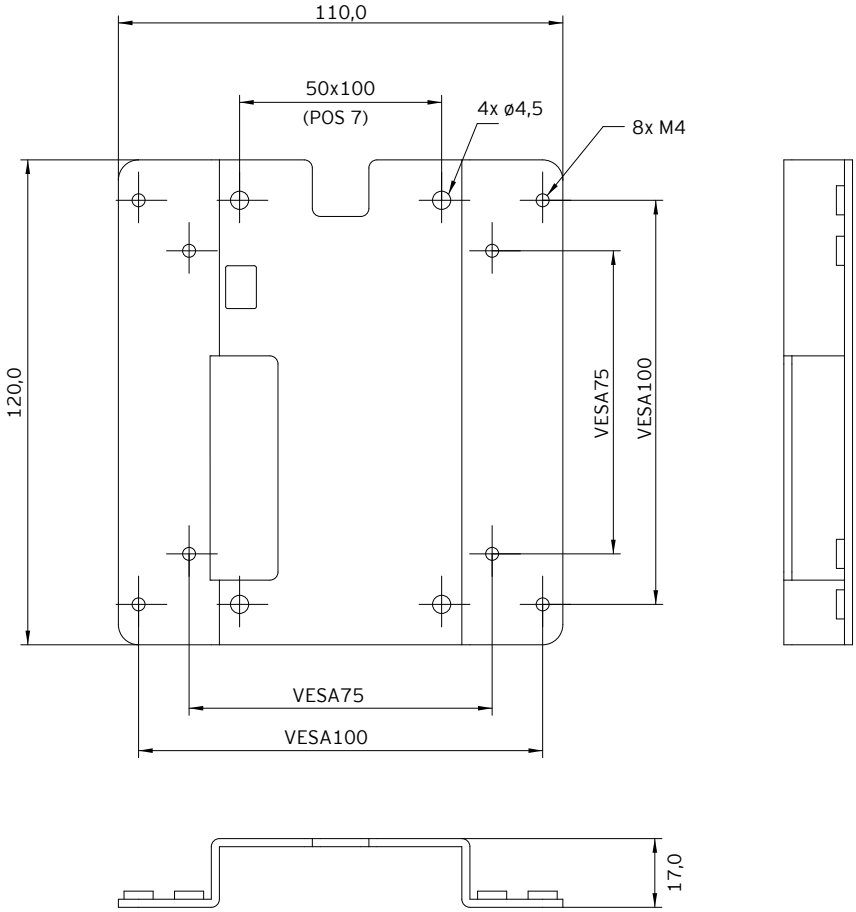

Montaje

Opciones de montaje de la caja del sistema incluido disipador de calor

Montaje bajo la mesa (ranuras de ventilación del disipador de calor hacia el tablero de la mesa)

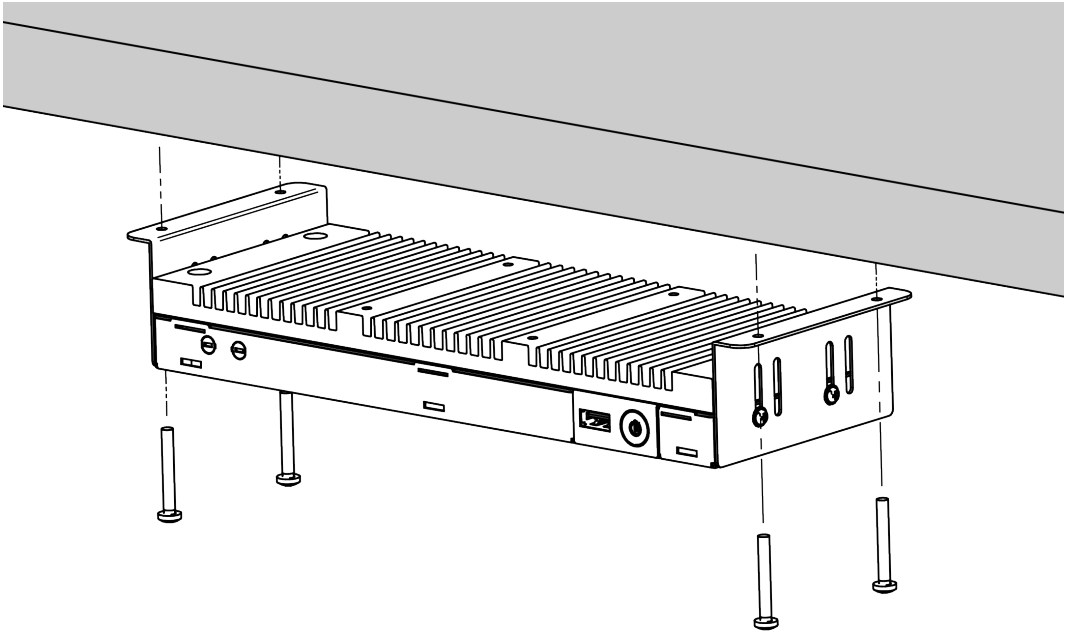
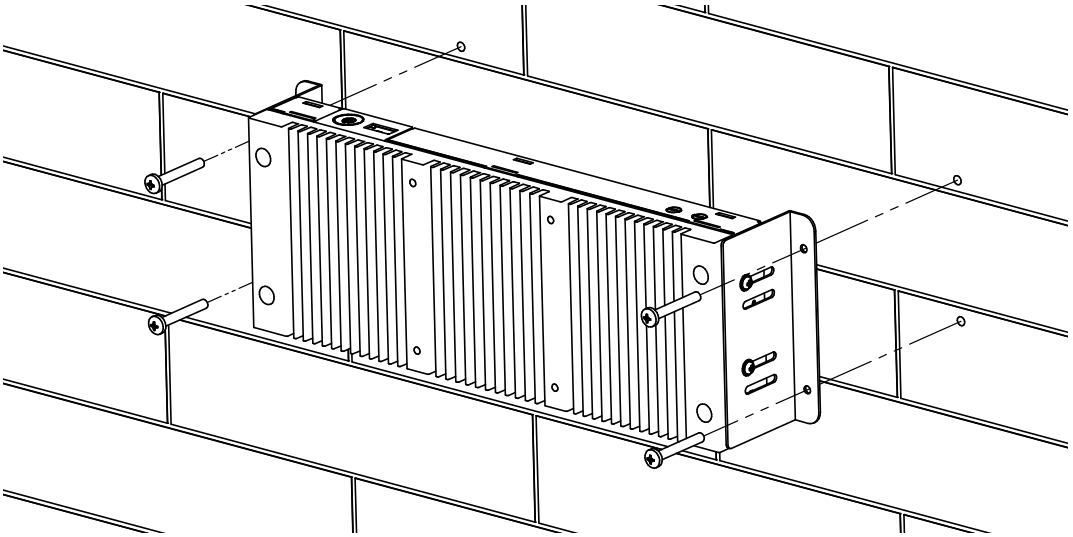
Montaje en la pared (ranuras de ventilación del disipador de calor en vertical y apartadas de la pared)